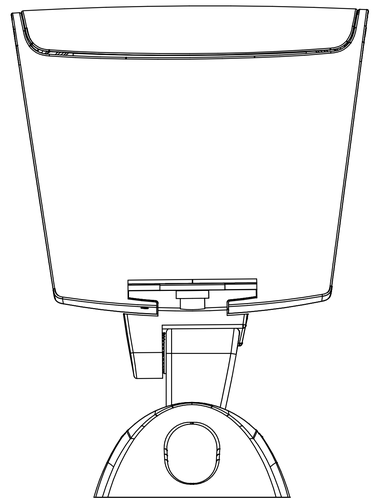

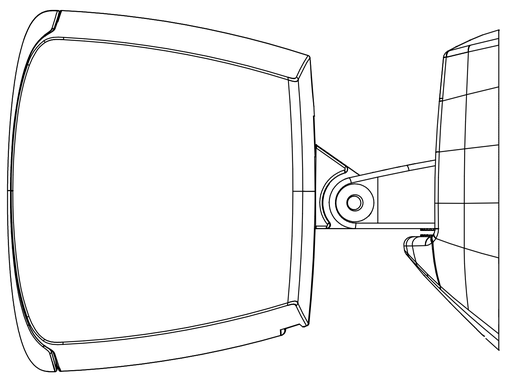

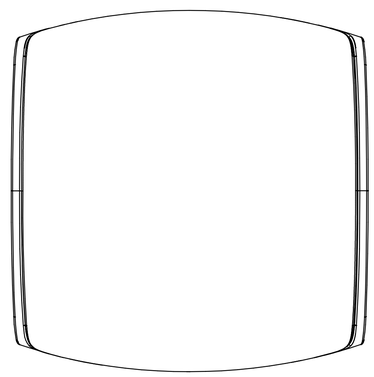

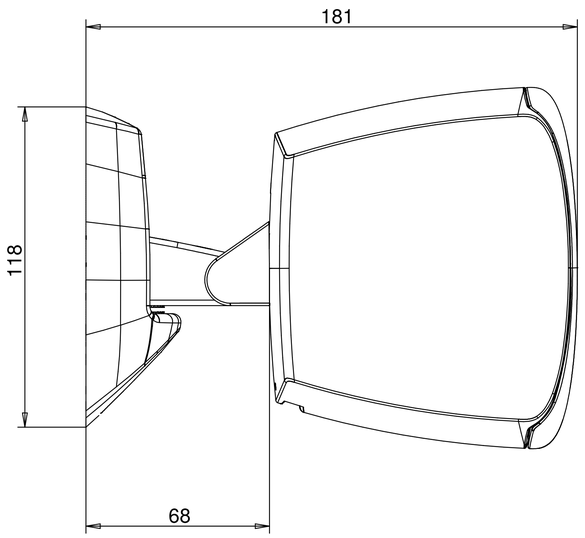
181
118
68

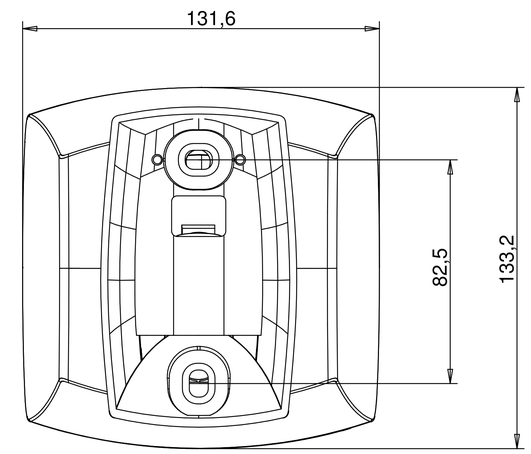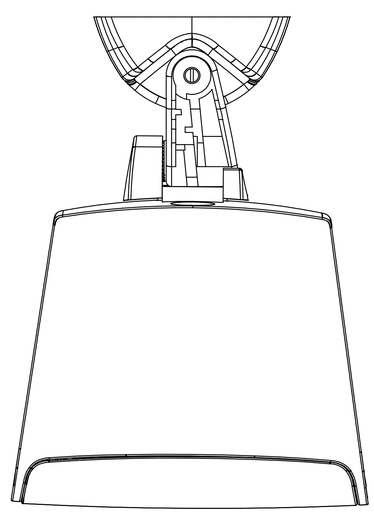
131,6
82,5
133,2